ミニラックストッカー
ラックストッカー

二面図

ミニラックストッカー　0.7ton・1.0ton・1.2ton

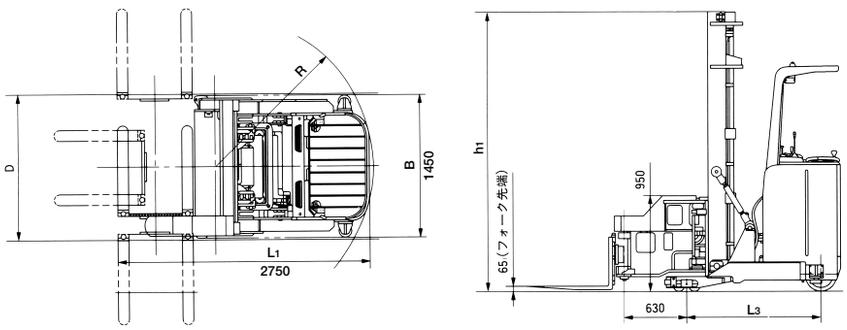

ラックストッカー　1.0ton・1.5ton

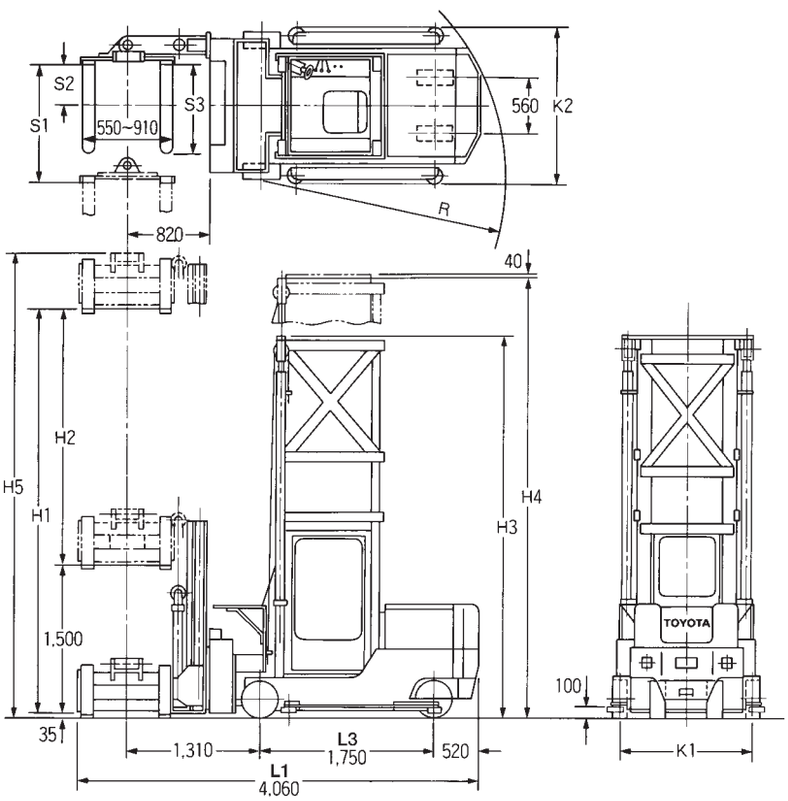

ミニラックストッカー 0.7・1.0・1.2ton

仕様表

機種				ミニラックストッカー		
項目		単位	記号	2RFBA7	2RFBA10	2RFBA12
性能						
定格荷重		kg		700(600)	1000(900)	1200
荷重中心		mm		550(600)	550(600)	550(600)
最大揚高		mm		4000	4000	4000
上昇速度	負荷	mm/sec		240	240	235
	無負荷	mm/sec		330	330	330
下降速度	負荷	mm/sec		400	400	400
	無負荷	mm/sec		400	400	400
前傾角／後傾角		度		3/5	3/5	3/5
走行速度	負荷	km/h		8.5	8.5	8.5
(前／後)	無負荷	km/h		9.5	9.5	9.5
ローテート速度		sec/180度		8～10	8～10	8～10
シフト速度		mm/sec		240～260	240～260	240～260
シフトストローク		mm		1180	1180	1250
登坂能力	5分定格	%(tanθ)		9/8	9/7	8/7
(負荷)	30分定格	%(tanθ)		4/3	6/5	6/5
最小旋回半径		mm	R	1600	1750	1750
直付積付通路幅		mm		1480	1480	1580
バッテリー						
形式				クラッド式	クラッド式	クラッド式
電圧		V		48	48	48
容量		AH/5HR		210	280	280
チャージャ						
充電方法				自動準定電圧方式	自動準定電圧方式	自動準定電圧方式
交流測定格		50/60HZ		200～230V3相	200～230V3相	200～230V3相
トランス容量		KVA		2.8	2.8	2.8
主要寸法						
全長		mm	L_1	2570	2750	2750
全幅(ガイドローラ幅)		mm	B	1450(1550)	1450(1550)	1550(1650)
通路幅		mm	D	1480(1580)	1480(1580)	1580(1680)
全高	マスト上昇時	mm		4950	5025	5025
	マスト下降時	mm	h_1	2820	2940	2940
ホイールベース		mm	L_3	1350	1500	1500
リヤオーバーハング		mm		195	225	225
トレッド	前輪	mm		1265(1365)	1220(1320)	1320(1420)
	後輪	mm		570	705	705
最低地上高		mm		80	80	80
車両重量		kg		3320(3350)	4310(4340)	4560(4590)
タイヤ						
ロードタイヤ		mm		127X92(ウレタン)	140X127(ウレタン)	140X127(ウレタン)
ドライブタイヤ		mm		330X145(ラバー)	394X152(ラバー)	394X152(ラバー)
キャスタータイヤ		mm		178X73(ラバー)	204X76(ウレタン)	204X76(ウレタン)

荷重表

揚高(mm)	2RFBA7		2RFBA10		2RFBA12	
	1100タイプ	1200タイプ	1100タイプ	1200タイプ	1100タイプ	1200タイプ
3,000	800	700	1,000	900	1,300	1,300
3,500	700	600	1,000	900	1,200	1,200
4,000	700	600	1,000	900	1,200	1,200
4,500	630	530	1,000	900	1,170	1,170
5,000	580	480	1,000	900	1,100	1,100
5,500	530	430	870	770	1,000	1,000
6,000	530	400	800	700	1,000	1,000

ラックストッカー 1.0・1.5ton

仕様表

機種				ラックストッカー	
項目		単位	記号	RFB10	RFB15
性能					
定格荷重		kg		1,000	1,000
荷重中心		mm		500	500
最大揚高		mm		H1	H1
フリーリフト		mm		1,500	1,500
登坂能力				1/20	1/20
リーチ速度		sec		10(全ストローク)	10(全ストローク)
ローテイト速度		sec		7(全ストローク)	10(全ストローク)
メインリフト(運転室)	無負荷	mm/sec		240	240
上昇速度	負荷	mm/sec		220	220
フリーリフト	無負荷	mm/sec		120	120
上昇速度	負荷	mm/sec		90	90
走行速度	無負荷	km/h		8	8
(前/後)	負荷	km/h		7	7
最小旋回半径		mm	R	2,550	2,550
主要寸法					
全長		mm	L1	4,060	4,060
全幅		mm		K2	K2
全高	マスト上昇時	mm		H5	H5
	マスト下降時	mm		H3	H3
ホイールベース		mm	L3	1,750	1,750
トレッド	前輪	mm		K1	K1
	後輪	mm		560	560
最低地上高		mm		80	80
車両重量		kg		W10	W15
タイヤ(ソリッド)					
前輪(ウレタン)				15×6×11 1/4	15×6×11 1/4
駆動輪(ラバー)				15×6×11 1/4	15×6×11 1/4
ガイド輪(ウレタン)				6×2	6×2
制御装置					
走行用				SCR	SCR
油圧用				電磁接触機	電磁接触機
電動機					
走行用	形式			直流直巻密閉	直流直巻密閉
	出力	KW		2×2	2×2
油圧用	形式			直流直巻開放	直流直巻開放
	出力	KW		9.0(MAIN)	9.0(MAIN)
蓄電池					
形式/電圧		V		クラッド型/72	クラッド型/72
容量		AH/5HR		350	390
充電装置(別置式)					
充電方法				自動準定電圧	自動準定電圧
交流測定格		50/60HZ		200～230V 3相	200～230V 3相

荷重表

揚高 H1	H2	上昇時全高 H5	下降時全高 H3	H4	W10	W15
5,500	4,000	6,100	3,880	5,880	6,930	7,360
6,000	4,500	6,600	4,130	6,380	7,130	7,560
6,500	5,000	7,100	4,380	6,880	7,280	7,710
7,000	5,500	7,600	4,630	7,380	7,380	7,810
7,500	6,000	8,100	4,880	7,880	7,530	7,960
8,000	6,500	8,600	5,130	8,380	7,630	8,060
8,500	7,000	9,100	5,380	8,880	7,730	8,160
9,000	7,500	9,600	5,630	9,380	7,980	8,410
9,500	8,000	10,100	5,880	9,880	8,080	8,510

(注)W10はRFB10、W15はRFB15の車両重量

通路幅	FRトレッド K1	K2	S1	S2
1,600	1,300	1,550	1,240	450
1,650	1,300	1,600	1,290	475
1,700	1,400	1,650	1,340	500
1,750	1,400	1,700	1,390	525
1,800	1,500	1,750	1,440	550
1,850	1,500	1,800	1,490	575

フォーク長 S3
770
920
1,070
1,220