主な装備品

●は標準設定、▲はオプション

複数のオプションを選択した際、組合わせにより装着できない場合があります。詳しくは販売店にお尋ねください。

| 積載量 | エンジン | 型式 | エンジン | | | | | | | | | | | | | | 駆動 | | | 走行 | | | | | ボディ・シート | | | | | | | | | | | | | | | | | | | | | | | | | | | | | | | | | | | | | | | | | | | | | | | | | | | | | | | | | | | タイヤ | | | 補機計機 | | | | | | | | | | | | | | | | | | |

ガソリン車 仕様表

項目 ＼ 機種		単位	記号	標準車									コンパクト車		
				1.0TON	1.35TON	1.5TON	1.75TON	2.0TON	2.5TON	2.75TON	3.0TON	3.5TON	2.0TON	2.5TON	3.0TON
ミッション式				8FG10 (8FGL10)	8FG14 (8FGL14)	8FG15 (8FGL15)	8FG18 (8FGL18)	8FG20 (8FGL20)	8FG25 (8FGL25)	8FG28	8FG30 (8FGL30)	8FGJ35	8FGK20 (8FGKL20)	8FGK25 (8FGKL25)	8FGK30
性能	定格荷重	kg		1,000	1,350	1,500	1,750	2,000	2,500	2,750	3,000	3,500	2,000	2,500	3,000
性能	基準荷重中心	mm		500				500		500			500		
性能	標準揚高	mm	A	3,000				3,000		3,000	3,000(2,700)	3,000	3,000		
性能	フリーリフト	mm	B	140	145			150	155	135		140	125	130	135
性能	上昇速度 負荷	mm/s		665(600)				600(535)		510(470)		425	600(535)		490
性能	上昇速度 無負荷	mm/s		680(620)				640(550)		550(480)		450	640(550)		530
性能	下降速度 負荷	mm/s		500				500		500			500		
性能	下降速度 無負荷	mm/s		550				500		500		450	500		
性能	マスト傾斜角[前傾/後傾]	deg	C/D	7/10		6/11(7/10)	6/11	6/11		6/11			7/10		6/11
性能	走行速度 前進[負荷/無負荷]	km/h		19.0/19.5(13.5/14.0)			19.0/19.5(14.5/15.0)	18.0	/18.5(14.0/14.5)	18.5/19.0(13.5/14.0)		19.0/19.5	18.0/18.5(14.0/14.5)		19.0/19.5
性能	走行速度 後進[負荷/無負荷]	km/h		19.0/19.5(13.5/14.0)			19.0/19.5(14.5/15.0)	18.0	/18.5(14.0/14.5)	18.5/19.0(13.5/14.0)		19.0/19.5	18.0/18.5(14.0/14.5)		19.0/19.5
性能	最小旋回半径	mm	E	1,910	1,920	1,990	2,010	2,200	2,280	2,400	2,430	2,490	2,040	2,090	2,130
性能	最大登坂能力	%		45				34(25)	27(20)	24	23(19)	20	34(25)	29(20)	22
エンジン	名称・型式			4Y/電子制御ガソリンエンジン				4Y/電子制御 ガソリンエンジン		4Y/電子制御ガソリンエンジン			4Y/電子制御ガソリンエンジン		
エンジン	定格出力※1	kw/rpm		38/2,570(32/2,370)				38/2,570	(32/2,370)	44/2,570(38/2,570)			38/2,570(32/2,370)		
エンジン	定格出力※1	ps/rpm		51/2,570(43/2,370)				51/2,570	(43/2,370)	59/2,570(51/2,570)			51/2,570(43/2,370)		
エンジン	最大トルク※1	Nm/rpm		160/2,100(135/2,200)				160/2,100	(135/2,200)	165/2,570(160/2,100)			160/2,100(135/2,200)		
エンジン	最大トルク※1	kgfm/rpm		16.3/2,100(13.7/2,200)				16.3/2,100	(13.7/2,200)	16.8/2,570(16.3/2,100)			16.3/2,100(13.7/2,200)		
エンジン	総排気量	cc		2,237				2,237		2,237			2,237		
エンジン	燃料タンク容量	ℓ		45				60		60			55		
主要寸法	全長	mm	F	3,010	3,110	3,205	3,230	3,465	3,690	3,805	3,845	3,915	3,275	3,490	3,575
主要寸法	フォーク形状[長/幅/厚]	mm	G/H/I	770/100/30	850/100/35	920/100/35		920/120/36	1,070/120/40	1,070/120/44		1,070/140/50	920/120/36	1,070/120/40	1,070/120/44
主要寸法	全幅	mm	J	1,045		1,070(1,045)	1,070	1,150		1,205	1,240	1,290	1,155		1,255
主要寸法	マスト高さ	mm	K	1,970		1,995(1,970)	1,995	1,995		2,015(1,865)		2,120	1,975		1,980
主要寸法	最大揚高時高さ	mm	L	3,920				3,920		4,070			3,920		
主要寸法	ヘッドガード高さ	mm	M	2,080				2,110		2,170		2,180	2,085		
主要寸法	軸距	mm	N	1,485				1,650		1,700			1,485		
主要寸法	輪距 前輪	mm	O	885				960		1,010		1,060	960		1,030
主要寸法	輪距 後輪	mm	P	895				965		965			940		
主要寸法	最低地上高	mm		90		115(90)	115	115		135		150	95		100
主要寸法	車両重量	kg		2,070	2,310	2,430	2,610	3,250	3,560	3,960	4,190(4,180)	4,770	3,110	3,550	4,150
タイヤ	前輪			6.00-9-10PR		6.50-10-10PR(6.00-9-10PR)	6.50-10-10PR	7.00-12-12PR		28X8-15-12PR	28X9-15-12PR	250-15-16PR	21X8-9-14PR		23X9-10-16PR
タイヤ	後輪			5.00-8-8PR				6.00-9-10PR		6.5-10-10PR		6.5-10-12PR	18X7-8-10PR		18X7-8-16PR
トルクコンバータ式※2				02-8FG10 (02-8FGL10)	02-8FG14 (02-8FGL14)	02-8FG15 (02-8FGL15)	02-8FG18 (02-8FGL18)	02-8FG20 (02-8FGL20)	02-8FG25 (02-8FGL25)	02-8FG28	02-8FG30 (02-8FGL30)	02-8FGJ35	02-8FGK20 (02-8FGKL20)	02-8FGK25 (02-8FGKL25)	02-8FGK30
走行速度	前進[負荷/無負荷]	km/h		18.5/19.0(13.0/13.5)			18.5/19.0(14.0/14.5)	17.5	/18.0(14.0/14.5)	18.5/19.0(13.5/14.0)		19.0/19.5	17.0/17.5(13.5/14.0)		18.5/19.0
走行速度	後進[負荷/無負荷]	km/h		18.5/19.0(13.0/13.5)			18.5/19.0(14.0/14.5)	17.5	/18.0(14.0/14.5)	18.5/19.0(13.5/14.0)		19.0/19.5	17.0/17.5(13.5/14.0)		18.5/19.0
最大登坂能力		%		45				41(38)	34(32)	28	26(25)	21	39	32	24
ダブルタイヤ付※3															
全幅		mm		1,290				1,450		1,520		1,525	—	—	—
輪距[前輪]		mm		1,010				1,105		1,105		1,155	—	—	—
車両重量		kg		2,100	2,340	2,460	2,630	3,320	3,630	4,010	4,240(4,230)	4,820	—	—	—
タイヤ[前輪]				4.50-12-8PR				5.50-15-8PR		6.00-15-10PR			—	—	—

(　　)は小特車となります。　※1エンジンの出力・トルクは車両に搭載した状態とほぼ同条件で測定した「ネット値」です。　※2 性能・エンジン・主要寸法・タイヤのその他の項目はミッション式と同じです。　※3 性能・エンジン・主要寸法・タイヤのその他の項目はミッション式・トルクコンバータ式の各仕様をご参照ください。

二面図

1.0ton

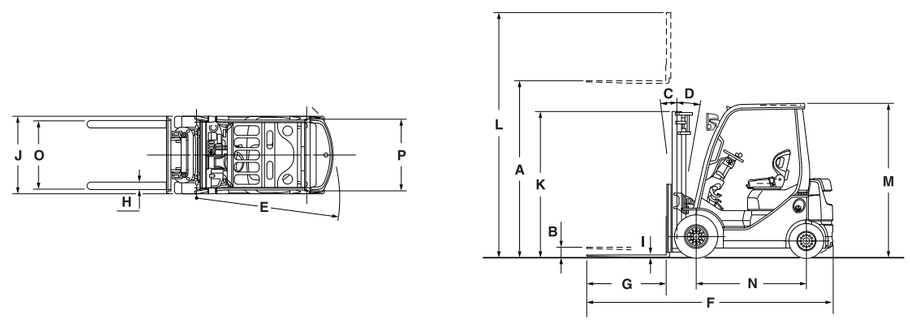

2.0ton(コンパクト)

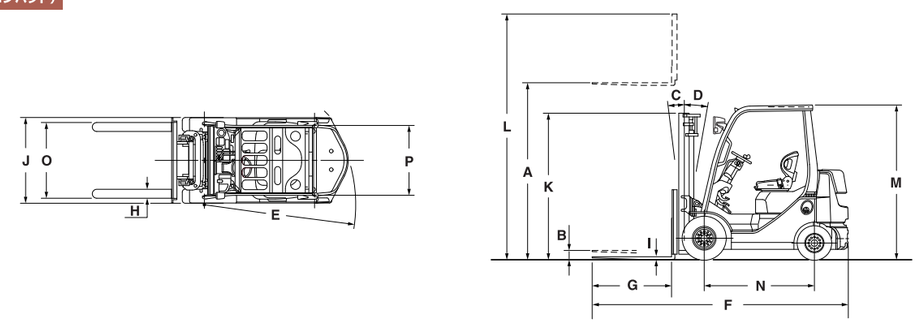

ディーゼル車 仕様表

項目 ＼ 機種		単位	記号	標準車									コンパクト車		
				1.0TON	1.35TON	1.5TON	1.75TON	2.0TON	2.5TON	2.75TON	3.0TON	3.5TON	2.0TON	2.5TON	3.0TON
ミッション式				8FD10 (8FDL10)	8FD14 (8FDL14)	8FD15 (8FDL15)	8FD18 (8FDL18)	8FD20 (8FDL20) <50-8FD20>	8FD25 (8FDL25) <50-8FD25>	<50-8FD28>	8FDL30 <50-8FD30>	<50-8FDJ35>	8FDK20	8FDK25	8FDK30
性能	定格荷重	kg		1,000	1,350	1,500	1,750	2,000	2,500	2,750	3,000	3,500	2,000	2,500	3,000
性能	基準荷重中心	mm		500				500		500			500		
性能	標準揚高	mm	A	3,000				3,000		3,000	3,000(2,700)	3,000	3,000		
性能	フリーリフト	mm	B	140	145			150	155	135		140	125	130	135
性能	上昇速度 負荷	mm/s		650(580)				580(500)<650>		550(440)		440	580		480
性能	上昇速度 無負荷	mm/s		675(610)				600(545)<675>		570(480)		460	600		510
性能	下降速度 負荷	mm/s		500				500		500			500		
性能	下降速度 無負荷	mm/s		550				500		500		450	500		
性能	マスト傾斜角[前傾/後傾]	deg	C/D	7/10		6/11(7/10)	6/11	6/11		6/11			7/10		6/11
性能	走行速度 前進[負荷/無負荷]	km/h		17.5/18.0(13.0/13.5)		19.0/19.5(13.0/13.5)	19.0/19.5(14.5/15.0)	18.0/18.5	(14.0/14.5)<19.0/19.5>	19.0/19.5(13.5/14.0)			18.0/18.5		19.0/19.5
性能	走行速度 後進[負荷/無負荷]	km/h		17.5/18.0(13.0/13.5)		19.0/19.5(13.0/13.5)	19.0/19.5(14.5/15.0)	18.0/18.5	(14.0/14.5)<19.0/19.5>	19.0/19.5(13.5/14.0)			18.0/18.5		19.0/19.5
性能	最小旋回半径	mm	E	1,910	1,920	1,990	2,010	2,200	2,280	2,400	2,430	2,490	2,040	2,090	2,130
性能	最大登坂能力	%		45 (44)		44		33(23)〈38〉	28(20)<33>	28	27(21)	24	35	30	22
エンジン	名称・型式			トヨタ1DZ-Ⅲ				トヨタ1DZ-Ⅲ	(トヨタ1DZ-Ⅲ) <トヨタ3Z>	<トヨタ3Z>	トヨタ1DZ-Ⅲ		トヨタ1DZ-Ⅲ		
エンジン	定格出力※1	kw/rpm		38/2,400 (31/2,200)				38/2,400	(31/2,200) <42/2,200>	<42/2,200>	38/2,400 [41/2,500] (31/2,200)		38/2,400		
エンジン	定格出力※1	ps/rpm		52/2,400 (42/2,200)				52/2,400	(42/2,200) <57/2,200>	<57/2,200>	52/2,400 [55/2,500] (42/2,200)		52/2,400		
エンジン	最大トルク※1	Nm/rpm		157/2,300 (137/2,100)				157/2,300	(137/2,100)<200/1,600>	<200/1,600>	157/2,300 [157/2,500] (137/2,100)		157/2,300		
エンジン	最大トルク※1	kgfm/rpm		16.0/2,300 (14.0/2,100)				16.0/2,300	(14.0/2,100)<20.4/1,600>	<20.4/1,600>	16.0/2,300 [16.0/2,500] (14.0/2,100)		16.0/2,300		
エンジン	総排気量	cc		2,486				2,486	<3,469>	<3,469>	2,486		2,486		
エンジン	燃料タンク容量	ℓ		45				60		60			55		
主要寸法	全長	mm	F	3,010	3,110	3,205	3,230	3,465	3,690	3,805	3,845	3,915	3,275	3,490	3,575
主要寸法	フォーク形状[長/幅/厚]	mm	G/H/I	770/100/30	850/100/35	920/100/35		920/120/36	1,070/120/40	1,070/120/44		1,070/140/50	920/120/36	1,070/120/40	1,070/120/44
主要寸法	全幅	mm	J	1,045		1,070(1,045)	1,070	1,150		1,205	1,240	1,290	1,155		1,255
主要寸法	マスト高さ	mm	K	1,970		1,995(1,970)	1,995	1,995		2,015(1,865)		2,120	1,975		1,980
主要寸法	最大揚高時高さ	mm	L	3,920				3,920		4,070			3,920		
主要寸法	ヘッドガード高さ	mm	M	2,080				2,110		2,170		2,180	2,085		
主要寸法	軸距	mm	N	1,485				1,650		1,700			1,485		
主要寸法	輪距 前輪	mm	O	885				960		1,010		1,060	960		1,030
主要寸法	輪距 後輪	mm	P	895				965		965			940		
主要寸法	最低地上高	mm		90		115(90)	115	115		135		150	95		100
主要寸法	車両重量	kg		2,170	2,410	2,530	2,710	3,290(3,290)<3,340>	3,600(3,600)<3,650>	4,070	4,220[4,230]<4,290>	4,870[4,810]	3,180	3,610	4,200
タイヤ	前輪			6.00-9-10PR		6.50-10-10PR(6.00-9-10PR)	6.50-10-10PR	7.00-12-12PR		28X8-15-12PR	28X9-15-12PR	250-15-16PR	21X8-9-14PR		23X9-10-16PR
タイヤ	後輪			5.00-8-8PR				6.00-9-10PR		6.5-10-10PR		6.5-10-12PR	18X7-8-10PR		18X7-8-16PR
トルクコンバータ式※2				02-8FD10 (02-8FDL10)	02-8FD14	02-8FD15 (02-8FDL15)	02-8FD18	02-8FD20 (02-8FDL20) <52-8FD20>	02-8FD25 (02-8FDL25) <52-8FD25>	<52-8FD28>	[02-8FD 30] (02-8FDL30) <52-8FD30>	[02-8FDJ35] <52-8FDJ35>	02-8FDK20	02-8FDK25	02-8FDK30
走行速度	前進[負荷/無負荷]	km/h		17.5/18.0(13.0/13.5)		19.0/19.5(13.0/13.5)		17.5/18.0	(14.0/14.5)<19.0/19.5>	19.0/19.5(13.5/14.0)			17.5/18.0		18.5/19.0
走行速度	後進[負荷/無負荷]	km/h		17.5/18.0(13.0/13.5)		19.0/19.5(13.0/13.5)		17.5/18.0	(14.0/14.5)<19.0/19.5>	19.0/19.5(13.5/14.0)			17.5/18.0		18.5/19.0
最大登坂能力		%		45				40(38)<38>	33(32)<32>	29	27(25)	22	38	32	24
ダブルタイヤ付※3															
全幅		mm		1,290				1,450		1,520		1,525	—	—	—
輪距[前輪]		mm		1,010				1,105		1,105		1,155	—	—	—
車両重量		kg		2,200	2,440	2,560	2,740	3,360(3,360)<3,410>	3,670(3,670)<3,720>	4,120	4,270[4,280]<4,340>	4,920[4,860]	—	—	—
タイヤ[前輪]				4.50-12-8PR				5.50-15-8PR		6.00-15-10PR			—	—	—

(　)は小特車となります。　※1エンジンの出力・トルクは車両に搭載した状態とほぼ同条件で測定した「ネット値」です。　※2 性能・エンジン・主要寸法・タイヤのその他の項目はミッション式と同じです。　※3 性能・エンジン・主要寸法・タイヤのその他の項目はミッション式・トルクコンバータ式の各仕様をご参照ください。

二面図

2.0ton

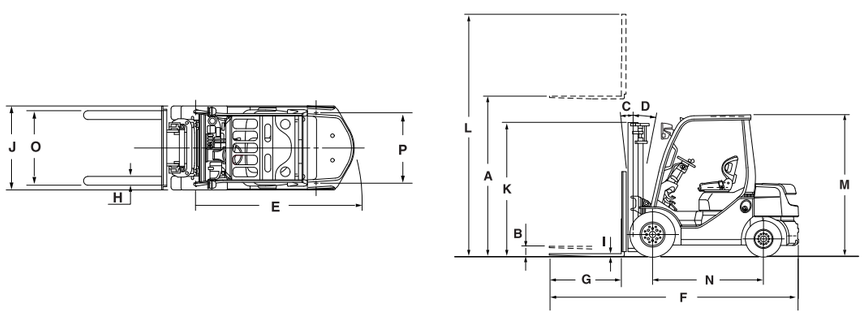

3.0ton

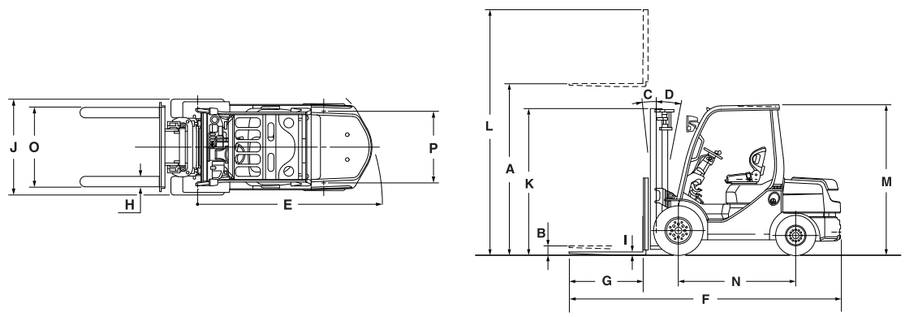

荷重表（ロードセンター別）

※タイヤはニューマチックタイヤ　V:標準2段マスト FV:フルフリー2段マスト FSV:フルフリー3段マスト

1.0ton

8FG/8FD10 V,FV		許容荷重(kg) 揚高(mm) 4000	5000
ロードセンター(mm) シングルタイヤ	500	1000	950
	600	900	850
	700	810	770
	800	750	710
	900	690	650
	1000	640	610
	1100	600	570
	1200	560	530
ダブルタイヤ	500	1000	950
	600	900	850
	700	810	770
	800	750	710
	900	690	650
	1000	640	610
	1100	600	570
	1200	560	530

8FG/8FD10 FSV		許容荷重(kg) 揚高(mm) 3700	4700	5500	6000	6500	7000
ロードセンター(mm) シングルタイヤ	500	950	900	850	700	—	—
	600	850	810	760	630	—	—
	700	780	740	690	570	—	—
	800	710	670	640	520	—	—
	900	660	620	590	480	—	—
	1000	610	580	550	450	—	—
	1100	570	540	510	420	—	—
	1200	540	510	480	390	—	—
ダブルタイヤ	500	950	900	850	800	700	650
	600	850	810	760	720	630	580
	700	780	740	690	650	570	530
	800	710	670	640	600	520	490
	900	660	620	590	550	480	450
	1000	610	580	550	510	450	420
	1100	570	540	510	480	420	390
	1200	540	510	480	450	390	370

1.35ton

8FG/8FD14 V,FV		許容荷重(kg) 揚高(mm) 4000	4500	5000
ロードセンター(mm) シングルタイヤ	500	1350	1200	1100
	600	1210	1080	990
	700	1100	980	900
	800	1010	900	820
	900	930	830	760
	1000	860	770	700
	1100	810	720	660
	1200	760	670	620
ダブルタイヤ	500	1350	1250	1200
	600	1210	1120	1080
	700	1100	1020	980
	800	1010	930	900
	900	930	860	830
	1000	860	800	770
	1100	810	750	720
	1200	760	700	670

8FG/8FD14 FSV		許容荷重(kg) 揚高(mm) 3700	4300	4700	5000	5500	6000	6500	7000
ロードセンター(mm) シングルタイヤ	500	1250	1200	1150	1100	950	700	—	—
	600	1120	1080	1030	990	850	630	—	—
	700	1020	980	940	900	780	570	—	—
	800	940	900	860	830	710	520	—	—
	900	870	830	800	760	660	480	—	—
	1000	810	770	740	710	610	450	—	—
	1100	750	720	690	660	570	420	—	—
	1200	710	680	650	620	540	390	—	—
ダブルタイヤ	500	1250	1200	1150	1100	1100	1050	900	650
	600	1120	1080	1030	990	990	940	810	580
	700	1020	980	940	900	900	860	740	530
	800	940	900	860	830	830	790	670	490
	900	870	830	800	760	760	730	620	450
	1000	810	770	740	710	710	680	580	420
	1100	750	720	690	660	660	630	540	390
	1200	710	680	650	620	620	590	510	370

2.75ton

8FG/8FD28 V,FV		許容荷重(kg) 揚高(mm) 4500	5000
ロードセンター(mm) シングルタイヤ	500	2750	2050
	600	2500	1860
	700	2290	1700
	800	2110	1570
	900	1960	1460
	1000	1830	1360
	1100	1720	1280
	1200	1620	1200
	1300	1530	1140
ダブルタイヤ	500	2750	2700
	600	2500	2450
	700	2290	2250
	800	2110	2070
	900	1960	1930
	1000	1830	1800
	1100	1720	1690
	1200	1620	1590
	1300	1530	1500

8FG/8FD28 FSV		許容荷重(kg) 揚高(mm) 4300	4700	5000	5500	6000	6500	7000
ロードセンター(mm) シングルタイヤ	500	2750	2500	2100	1650	1250	—	—
	600	2500	2270	1910	1500	1130	—	—
	700	2290	2090	1750	1370	1040	—	—
	800	2120	1930	1620	1270	960	—	—
	900	1970	1790	1500	1180	890	—	—
	1000	1840	1670	1400	1100	830	—	—
	1100	1730	1570	1320	1030	780	—	—
	1200	1630	1480	1240	970	740	—	—
	1300	1540	1400	1170	920	700	—	—
ダブルタイヤ	500	2750	2700	2650	2600	2050	1600	1300
	600	2500	2450	2410	2360	1860	1450	1180
	700	2290	2250	2210	2170	1710	1330	1080
	800	2120	2080	2040	2000	1580	1230	1000
	900	1970	1930	1900	1860	1470	1140	930
	1000	1840	1810	1770	1740	1370	1070	870
	1100	1730	1700	1660	1630	1290	1000	810
	1200	1630	1600	1570	1540	1210	940	770
	1300	1540	1510	1480	1450	1140	890	720

3.0ton

8FG/8FD30 V,FV		許容荷重(kg) 揚高(mm) 4500	5000
ロードセンター(mm) シングルタイヤ	500	3000	2600
	600	2720	2360
	700	2500	2160
	800	2310	2000
	900	2140	1850
	1000	2000	1730
	1100	1870	1620
	1200	1760	1530
	1300	1670	1440
ダブルタイヤ	500	3000	3000
	600	2720	2720
	700	2500	2500
	800	2310	2310
	900	2140	2140
	1000	2000	2000
	1100	1870	1870
	1200	1760	1760
	1300	1670	1670

8FG/8FD30 FSV		許容荷重(kg) 揚高(mm) 4700	5000	5500	6000	6500	7000
ロードセンター(mm) シングルタイヤ	500	3000	2600	1900	1500	—	—
	600	2730	2360	1730	1360	—	—
	700	2500	2170	1580	1250	—	—
	800	2310	2000	1460	1150	—	—
	900	2150	1860	1360	1070	—	—
	1000	2010	1740	1270	1000	—	—
	1100	1880	1630	1190	940	—	—
	1200	1770	1540	1120	880	—	—
	1300	1680	1450	1060	840	—	—
ダブルタイヤ	500	3000	2950	2650	2050	1600	1200
	600	2730	2680	2410	1860	1450	1090
	700	2500	2460	2210	1710	1330	1000
	800	2310	2270	2040	1580	1230	920
	900	2150	2110	1900	1470	1140	860
	1000	2010	1970	1770	1370	1070	800
	1100	1880	1850	1660	1290	1000	750
	1200	1770	1740	1570	1210	940	710
	1300	1680	1650	1480	1140	890	670

1.5ton

8FG/8FD15 V,FV		許容荷重(kg) 揚高(mm) 4000	4500	5000
ロードセンター(mm) シングルタイヤ	500	1500	1450	1300
	600	1350	1300	1170
	700	1220	1180	1060
	800	1120	1090	970
	900	1040	1000	900
	1000	960	930	830
	1100	900	870	780
	1200	840	810	730
ダブルタイヤ	500	1500	1450	1300
	600	1350	1300	1170
	700	1220	1180	1060
	800	1120	1090	970
	900	1040	1000	900
	1000	960	930	830
	1100	900	870	780
	1200	840	810	730

8FG/8FD15 FSV		許容荷重(kg) 揚高(mm) 4300	4700	5000	5500	6000	6500	7000
ロードセンター(mm) シングルタイヤ	500	1400	1350	1250	950	700	—	—
	600	1260	1210	1120	850	630	—	—
	700	1150	1110	1020	780	570	—	—
	800	1050	1020	940	710	520	—	—
	900	970	940	870	660	480	—	—
	1000	910	870	810	610	450	—	—
	1100	850	820	750	570	420	—	—
	1200	790	770	710	540	390	—	—
ダブルタイヤ	500	1400	1350	1300	1250	1100	900	650
	600	1260	1210	1170	1120	990	810	580
	700	1150	1110	1060	1020	900	740	530
	800	1050	1020	980	940	830	680	490
	900	970	940	900	870	760	620	450
	1000	910	870	840	810	710	580	420
	1100	850	820	790	750	660	540	390
	1200	790	770	740	710	620	510	370

1.75ton

8FG/8FD18 V,FV		許容荷重(kg) 揚高(mm) 3700	4000	4500	5000
ロードセンター(mm) シングルタイヤ	500	1750	1700	1600	1550
	600	1570	1530	1440	1390
	700	1430	1390	1310	1270
	800	1310	1270	1200	1160
	900	1210	1180	1110	1070
	1000	1120	1090	1030	1000
	1100	1050	1020	960	930
	1200	980	960	900	870
ダブルタイヤ	500	1750	1700	1600	1550
	600	1570	1530	1440	1390
	700	1430	1390	1310	1270
	800	1310	1270	1200	1160
	900	1210	1180	1110	1070
	1000	1120	1090	1030	1000
	1100	1050	1020	960	930
	1200	980	960	900	870

8FG/8FD18 FSV		許容荷重(kg) 揚高(mm) 4000	4300	4700	5000	5500	6000	6500	7000
ロードセンター(mm) シングルタイヤ	500	1600	1550	1500	1450	1100	850	—	—
	600	1440	1390	1350	1300	990	760	—	—
	700	1310	1270	1230	1190	900	690	—	—
	800	1200	1170	1130	1090	830	640	—	—
	900	1110	1080	1040	1010	760	590	—	—
	1000	1040	1000	970	940	710	550	—	—
	1100	970	940	910	880	660	510	—	—
	1200	910	880	850	820	620	480	—	—
ダブルタイヤ	500	1600	1550	1500	1450	1400	1200	850	600
	600	1440	1390	1350	1300	1260	1080	760	540
	700	1310	1270	1230	1190	1150	980	690	490
	800	1200	1170	1130	1090	1050	900	640	450
	900	1110	1080	1040	1010	970	830	590	410
	1000	1040	1000	970	940	910	780	550	390
	1100	970	940	910	880	850	720	510	360
	1200	910	880	850	820	790	680	480	340

3.5ton

8FGJ/8FDJ35 V,FV		許容荷重(kg) 揚高(mm) 4500	5000
ロードセンター(mm) シングルタイヤ	500	3500	3300
	600	3180	3000
	700	2920	2750
	800	2700	2550
	900	2510	2370
	1000	2340	2210
	1100	2200	2070
	1200	2070	1950
	1300	1960	1840
ダブルタイヤ	500	3500	3400
	600	3180	3090
	700	2920	2840
	800	2700	2620
	900	2510	2440
	1000	2340	2280
	1100	2200	2140
	1200	2070	2010
	1300	1960	1900

8FGJ/8FDJ35 FSV		許容荷重(kg) 揚高(mm) 4300	4700	5000	5500	6000	6500	7000
ロードセンター(mm) シングルタイヤ	500	3500	3400	3300	2700	2000	—	—
	600	3190	3100	3000	2460	1820	—	—
	700	2930	2840	2760	2260	1670	—	—
	800	2710	2630	2550	2090	1550	—	—
	900	2520	2450	2380	1940	1440	—	—
	1000	2350	2290	2220	1820	1340	—	—
	1100	2210	2150	2080	1700	1260	—	—
	1200	2080	2020	1960	1610	1190	—	—
	1300	1970	1910	1860	1520	1120	—	—
ダブルタイヤ	500	3500	3400	3300	3200	2400	1650	900
	600	3190	3100	3000	2910	2180	1500	820
	700	2930	2840	2760	2680	2010	1380	750
	800	2710	2630	2550	2480	1860	1270	690
	900	2520	2450	2380	2300	1730	1190	640
	1000	2350	2290	2220	2150	1610	1110	600
	1100	2210	2150	2080	2020	1510	1040	560
	1200	2080	2020	1960	1900	1430	980	530
	1300	1970	1910	1860	1800	1350	930	500

コンパクト 2.0ton

8FGK/8FDK20 V,FV		許容荷重(kg) 揚高(mm) 4000	4500	5000
ロードセンター(mm) シングルタイヤ	500	2000	1950	1850
	600	1800	1760	1670
	700	1640	1600	1520
	800	1510	1470	1400
	900	1400	1360	1290
	1000	1300	1270	1200
	1100	1220	1190	1120
	1200	1140	1110	1060

8FGK/8FDK20 FSV		許容荷重(kg) 揚高(mm) 3700	4000	4300	4700	5000	5500	6000
ロードセンター(mm) シングルタイヤ	500	2000	1950	1900	1850	1450	1200	850
	600	1810	1760	1720	1670	1310	1080	760
	700	1650	1610	1570	1530	1200	990	700
	800	1520	1480	1440	1400	1100	910	640
	900	1410	1370	1340	1300	1020	840	600
	1000	1310	1280	1240	1210	950	780	550
	1100	1230	1200	1160	1130	890	730	520
	1200	1150	1120	1090	1060	830	690	490

2.0ton

8FG/8FD20 V,FV		許容荷重(kg) 揚高(mm) 4000	4500	5000
ロードセンター(mm) シングルタイヤ	500	2000	1950	1850
	600	1810	1760	1670
	700	1650	1610	1520
	800	1520	1480	1400
	900	1400	1370	1300
	1000	1310	1270	1210
	1100	1220	1190	1130
	1200	1150	1120	1060
	1300	1080	1060	1000
ダブルタイヤ	500	2000	1950	1900
	600	1810	1760	1710
	700	1650	1610	1570
	800	1520	1480	1440
	900	1400	1370	1330
	1000	1310	1270	1240
	1100	1220	1190	1160
	1200	1150	1120	1090
	1300	1080	1060	1030

8FG/8FD20 FSV		許容荷重(kg) 揚高(mm) 3700	4000	4300	4700	5000	5500	6000	6500	7000
ロードセンター(mm) シングルタイヤ	500	2000	1950	1900	1850	1450	1200	850	—	—
	600	1810	1760	1720	1670	1310	1080	770	—	—
	700	1650	1610	1570	1530	1200	990	700	—	—
	800	1520	1490	1450	1410	1100	910	650	—	—
	900	1410	1380	1340	1310	1020	850	600	—	—
	1000	1320	1280	1250	1220	950	790	560	—	—
	1100	1230	1200	1170	1140	890	740	520	—	—
	1200	1160	1130	1100	1070	840	690	490	—	—
	1300	1090	1070	1040	1010	790	650	460	—	—
ダブルタイヤ	500	2000	1950	1950	1900	1850	1800	1600	1550	1200
	600	1810	1760	1760	1720	1670	1630	1450	1400	1080
	700	1650	1610	1610	1570	1530	1490	1320	1280	990
	800	1520	1490	1490	1450	1410	1370	1220	1180	910
	900	1410	1380	1380	1340	1310	1270	1130	1090	850
	1000	1320	1280	1280	1250	1220	1180	1050	1020	790
	1100	1230	1200	1200	1170	1140	1110	990	950	740
	1200	1160	1130	1130	1100	1070	1040	930	900	690
	1300	1090	1070	1070	1040	1010	980	870	850	650

2.5ton

8FG/8FD25 V,FV		許容荷重(kg) 揚高(mm) 4000	4500	5000
ロードセンター(mm) シングルタイヤ	500	2500	2150	1700
	600	2260	1940	1540
	700	2070	1780	1400
	800	1900	1640	1290
	900	1760	1510	1200
	1000	1640	1410	1110
	1100	1540	1320	1040
	1200	1440	1240	980
	1300	1360	1170	920
ダブルタイヤ	500	2500	2450	2400
	600	2260	2210	2170
	700	2070	2020	1980
	800	1900	1860	1830
	900	1760	1730	1690
	1000	1640	1610	1580
	1100	1540	1510	1470
	1200	1440	1410	1390
	1300	1360	1330	1310

8FG/8FD25 FSV		許容荷重(kg) 揚高(mm) 4000	4300	4700	5000	5500	6000	6500	7000
ロードセンター(mm) シングルタイヤ	500	2500	2300	2000	1500	1250	900	—	—
	600	2260	2080	1810	1360	1130	810	—	—
	700	2070	1910	1660	1240	1030	740	—	—
	800	1910	1760	1530	1140	950	680	—	—
	900	1770	1630	1420	1060	880	630	—	—
	1000	1650	1520	1320	990	820	590	—	—
	1100	1550	1420	1240	930	770	550	—	—
	1200	1450	1340	1160	870	720	520	—	—
	1300	1370	1260	1100	820	680	490	—	—
ダブルタイヤ	500	2500	2500	2450	2400	2050	1700	1550	1200
	600	2260	2260	2220	2170	1860	1540	1400	1080
	700	2070	2070	2030	1990	1700	1410	1280	990
	800	1910	1910	1870	1830	1560	1300	1180	910
	900	1770	1770	1730	1700	1450	1200	1100	850
	1000	1650	1650	1620	1580	1350	1120	1020	790
	1100	1550	1550	1510	1480	1270	1050	960	740
	1200	1450	1450	1420	1400	1190	990	900	700
	1300	1370	1370	1340	1320	1120	930	850	660

コンパクト 2.5ton

8FGK/8FDK25 V,FV		許容荷重(kg) 揚高(mm) 4000	4500	5000
ロードセンター(mm) シングルタイヤ	500	2500	2150	1700
	600	2260	1940	1530
	700	2060	1770	1400
	800	1900	1630	1290
	900	1750	1510	1190
	1000	1630	1400	1110
	1100	1530	1310	1040
	1200	1430	1230	970

8FGK/8FDK25 FSV		許容荷重(kg) 揚高(mm) 4000	4300	4700	5000	5500	6000
ロードセンター(mm) シングルタイヤ	500	2500	2300	2000	1500	1250	850
	600	2260	2080	1810	1350	1130	770
	700	2070	1900	1650	1240	1030	700
	800	1900	1750	1520	1140	950	640
	900	1770	1620	1410	1060	880	600
	1000	1640	1510	1310	980	820	560
	1100	1540	1420	1230	920	770	520
	1200	1450	1330	1160	870	720	490

コンパクト 3.0ton

8FGK/8FDK30 V,FV		許容荷重(kg) 揚高(mm) 4500	5000
ロードセンター(mm) シングルタイヤ	500	3000	2600
	600	2720	2350
	700	2480	2150
	800	2290	1980
	900	2120	1840
	1000	1980	1710
	1100	1850	1600
	1200	1740	1510

8FGK/8FDK30 FSV		許容荷重(kg) 揚高(mm) 4000	4300	4700	5000	5500	6000
ロードセンター(mm) シングルタイヤ	500	3000	2900	2800	2400	1700	1200
	600	2720	2630	2540	2170	1540	1080
	700	2490	2410	2320	1990	1410	990
	800	2300	2220	2140	1840	1300	920
	900	2130	2060	1990	1700	1210	850
	1000	1990	1920	1860	1590	1120	790
	1100	1860	1800	1740	1490	1050	740
	1200	1750	1690	1640	1400	990	700