ELECTRIC TOWING TRACTOR

電動トーイングトラクター 3TE25

TOYOTA L&F

環境に優しく、力強い
電動トーイングトラクター

市場で高まる電動化の流れの中で、

エンジン車と同等のけん引能力、

登坂能力を持った

新たな電動トーイングトラクター3TE25。

これまで培った電動技術や

エンジン車の良さを取り入れ、

脱炭素社会実現の一助として、

お客様の搬送作業を支えます。

※写真は3TE25 オプション搭載車

タフな作業を優しくサポートし、快適・スムーズな作業を実現

PERFORMANCE

高効率ACモーターとAC駆動システム

左右それぞれに独立した高出力、高効率な2つの密閉型高効率AC駆動モーターを採用。これにより、長時間の稼動およびエンジン駆動のトーイングトラクターに相当する強力な走行およびけん引性能を実現します。

最大けん引力	定格けん引重量	最高速度（無負荷）
25,100N	27,000kg	25km/h

優れた小回り性

最小回転半径は3,200㎜。限られたスペースでも優れた回転性能を発揮。これにより、狭い現場でも活躍します。

最小旋回半径
3,200mm

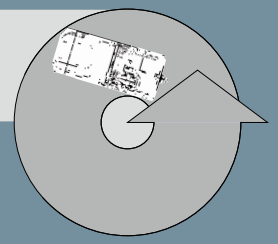

坂道アシスト

坂道に差し掛かると、傾斜角センサーで角度を検知し、走行性能を自動的にH（ハイパワー）モードに切り替えます。
登坂速度が向上し、きびきびと坂道を登ります。

※通常よりH（ハイパワー）モードをお使いのお客様は、走行性能に差が出ませんのでご注意ください。
※傾斜が厳しく、性能上限に近い状態では登坂速度の差が小さくなります。

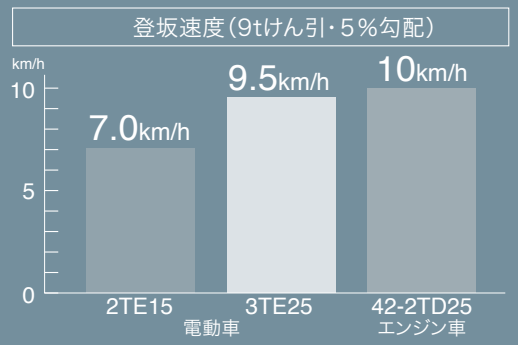

アンチロールバック

登坂状態でアクセルペダル・ブレーキペダルを離すと、アクセルオフ回生で、ずり下がり速度を一定速度に制限します。

優れた車両前後方視野

低いボンネットフードやフロントバンパー、専用設計の後部フレームにより優れた視界を確保。
従来のエンジン車同様の視認性と車両取り回しを実現しました。

優れた乗降性

オープンステップおよび運転席サイドグリップを採用し、乗降性に配慮しました。

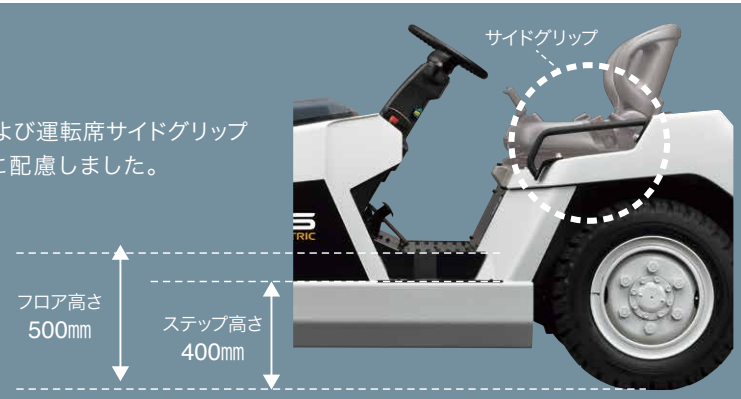

良好な後方視界

運転席からの後方視野が広く、リヤドローバーの確認が容易。直視して連結操作が行えます。

※写真は3TE25 オプション搭載車

高容量バッテリー搭載

高容量バッテリー（80V600AH）を搭載し、長時間稼動を実現しました。

高い耐水性

車両構造・水侵入経路対策を行い、IPX4相当の防水性を実現しました。
屋外作業がメインのトーイングトラクターでも安心してお使いいただけます。

IPX4

IPX4（防まつ形）
IP規格：国際電気標準会議（IEC）が定める、電気機械器具の外郭による保護等級。あらゆる方向からの水の飛まつに対して保護されていることを示す。
（耐水性試験：10L/分の水を全方位から10分間散布）

※充電については、屋内で被水しない環境下での充電をお願いします。

安心作業を強力にバックアップ

S A F E T Y

OPS(Operator Presence Sensing) OPS

オペレータが正しい運転操作位置にいない状態をシートのセンサーが検知すると、動力による走行を停止。
誤操作による走行事故防止に貢献します。

※但し、ブレーキがかかるわけではありませんので降車時にはパーキングブレーキの操作が必要です。

オレンジシートベルト Option

シートベルト(標準装備)の色をオレンジにすることで、装着状態が周囲から見えやすくなります。

シートベルトインターロック Option

着座後シートベルトを装着しないと走行動作を制限。
シートベルト未装着での運転を防止します。

滑りにくいフロア・ステップ

雨天時でも滑りにくい鋼板をフロアおよびステップに採用。

ダブルアクションパーキングブレーキ

より確実な操作が可能なダブルアクション式パーキングブレーキを採用しました。

O P E R A B I L I T Y

LEDヘッドランプ
LEDリヤコンビネーションランプ

ヘッドランプとリヤコンビネーションランプに長寿命・省電力のLEDを採用。
振動にも強く凹凸のある路面走行でも球切れを起こしにくく経済的です。

マルチファンクションディスプレイ

車両状態・操作状態に応じた様々な情報を見やすく表示。優れた情報視認性と操作性で運転をサポートします。

充電プラグ機台外側配置 Option

充電用プラグを差し込む充電口を車両左側に配置。
バッテリーフードを開かなくても簡単に充電できます。

リヤインチング装置 Option

後部インチングボタンにより、ドローバー付近で車両を前後に細かく操作可能。連結時の微調整をサポートします。

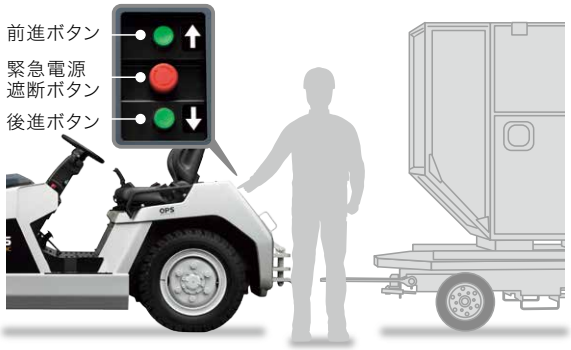

※ボタン操作の際、車両と台車の間に入らないようにしてください。

オペレータ認証装置 Option

登録されたオペレータのみが車両を動かすことができます。許可されていない人による不正使用の防止に貢献します。

PIN番号※は100人まで登録可能。
また、車両設定(プロファイル)を10パターンまで設定できます。
※個人識別番号(Personal Identification Number)

TOYOTA T_Site Option

搭載した各種センサーにより収集した稼動データをTOYOTA T_Siteサーバーで一元管理。パソコンやモバイル端末を使い閲覧いただくサービスです。稼動データを見える化し、物流現場の安全管理や生産性向上、コスト低減につながる改善活動に活用いただけます。
本機能には、オペレータ認証装置機能と簡易ダメージ検知機能がパッケージされているため、オペレータ管理や安全運転遂行の管理ツールとしてもご利用いただけます。

※写真は3TE25 オプション搭載車

■仕様表

項目 ＼ 機種		単位	記号	3TE25
主要寸法				
全長		mm	A	3,495
フロントオーバーハング		mm	B	455
リヤオーバーハング		mm	C	570
リヤドローバ長さ		mm	D	230
全幅		mm	E	1,445
全高	キャビンなし	mm	F	1,390
	キャビンあり	mm		1,940
最小旋回半径		mm	G	3,200
リヤドローバ高さ		mm	H	450
ホイールベース		mm	I	2,240
トレッド	フロント	mm	J	1,225
	リヤ	mm	K	1,190
最低地上高		mm	L	150
フロア高		mm	M	500
車両重量		kg		4,860

項目 ＼ 機種		単位	3TE25
性能			
最大けん引力:3分定格		N(kgf)	25,100 (2,560)
定格けん引力:60分定格		N(kgf)	5,300 (540)
定格けん引重量:60分定格		kg	27,000
最高速	無負荷	km/h	25
	手荷物9tonけん引	km/h	21
	貨物13.5tonけん引	km/h	18
登坂能力:無負荷		%	64
ブレーキ	主制動		油圧式
	駐車制動		機械式
タイヤサイズ	前輪		175R13-8PR(LT)
	後輪		28×8-15-12PR(I)
動力方式			
バッテリー　電圧／容量		V/AH	80／600
走行モーター		kW	11.2×2
走行制御			トランジスタインバーター

記載の数値は、標準仕様車による当社試験条件のもとでの値です。仕様や使用環境の違いによる影響を受けて異なる場合もあります。

■2 面図

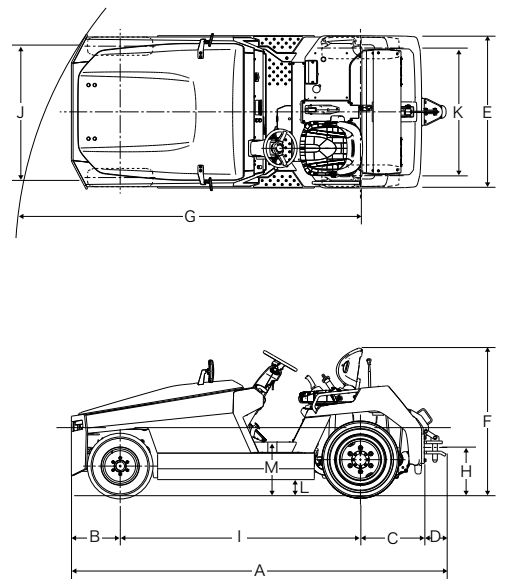

■主要オプション

- 充電プラグ機台外側配置
- リヤインチング装置
- オレンジシートベルト
- シートベルトインターロック
- サスペンション付ORSシート
- 輪止め
- 消火器
- 発炎筒
- LED回転灯(黄色)
- LED後部作業灯
- オペレータ認証装置
- テレマティクス
- スチールキャビン
- ウィンドトップ
- 運転席大型サイドグリップ

● 安心・信頼の新車12ヶ月保証 ● 〈無料修理の対象は保証書に示す条件の範囲内となります。〉

TOYOTA L&F 「Logistics & Forklift」、トヨタL&Fはあなたの物流ニーズにお応えします。

ボディカラーは撮影、印刷インキの関係で実際の色とは異なって見えることがあります。
本カタログ記載の数値は、標準仕様車による当社試験条件のもとでの値です。
また、本仕様は改良のため予告なく変更することがあります。
豊田自動織機 トヨタL&FカンパニーはISO9001, ISO14001の認証を取得しています。

このカタログに関するお問い合わせはお近くの
トヨタL&F取扱い販売店または下記までご連絡ください

お客様相談センター
全国共通・フリーダイヤル 0120-35-0275
オープン時間／月曜～金曜(除く祝祭日)　9:00～12:00 13:00～17:00

所 在 地 ／ 〒444-1393 愛知県高浜市豊田町2丁目1番地1
株式会社 豊田自動織機 トヨタL&Fカンパニー

トヨタL&Fカンパニー
www.toyota-lf.com

02504400 2109Ⓢ