■ 主要装備一覧

○:標準仕様　●:オプション　ー:設定なし

部　位	項　目	8SDT5	8SDT7	8SDT9	8SDT10	8SDT15
バケット	平型バケット(ピン式)	○	○	○	○	○
	平型バケット(カプラ式)	●	●	●	●	●
	平型バケット(油圧カプラ式/ハイダンプピン式)	ー	●	●	●	●
	畜産バケット(ピン式/カプラ式)	●	●	●	●	●
	畜産バケット(油圧カプラ式)	ー	●	●	●	●
	亜鉛メッキ平型/畜産バケット(ピン式/カプラ式)	●	●	●	●	●
	亜鉛メッキ平型/畜産バケット(油圧カプラ式)	ー	●	●	●	●
	ステンレス内張り平型バケット(ピン式)	ー	●	ー	ー	●
	ステンレス内張り畜産バケット(ピン式)	ー	●	●	●	●
アタッチメント	マニアフォーク(カプラ式)	●	●	●	●	●
	マニアフォーク(油圧カプラ式)	ー	●	●	●	●
	ロールグラブ(カプラ式)	●	●	●	●	●
	ロールグラブ(油圧カプラ式)	ー	●	●	●	●
	パレットフォーク(ピン式/カプラ式)	●	●	●	●	●
	パレットフォーク(油圧カプラ式)	ー	●	●	●	●
	アングリングプラウ(ピン式/カプラ式)	●	●	●	●	●
	アングリングプラウ(油圧カプラ式)	ー	●	●	●	●
	マルチプラウ	ー	●	●	●	●
運転席	キャノピー	○	○	○	○	○
	キャノピーレス	ー	●	●	●	●
	ROPS/FOPSキャノピー	ー	●	●	●	ー
	フロントガラス付キャノピー	ー	●	●	●	●
	全天候キャビン	●	●	●	●	●
シート	固定式シート	○	○	○	○	○
	サスペンションシート	●	●	●	●	●
	固定式シートベルト	○	○	ー	ー	ー
	巻取式シートベルト	ー	●	○	○	○
タイヤ	L2タイヤ	○	○	○	○	○
	スノータイヤ	●	●	●	●	●
	亜鉛メッキホイール	●	●	●	●	●
	スノータイヤ(亜鉛メッキﾎｲｰﾙ付き)	ー	●	●	●	●
	ノンパンクタイヤ	●	●	●	●	●
	タイヤチェーン	●	●	●	●	●
駆動装置	コンベンショナルデフ	○	○	○	○	○
	LSD(リミテッドスリップデフ)	ー	●	●	●	ー
キー	盗難防止装置(専用キー)	○	○	○	○	○
	盗難防止装置(電子キー)	ー	●	●	●	●
空調	エアコン	ー	●	●	●	●
	ヒーター(キャビン用)	●	●	●	●	●
	ヒーター(キャノピ用)	ー	●	●	●	ー
	ツインヒーター	ー	●	●	●	●
運転席装備	バックブザー	○	○	○	○	○
	搭載工具	○	○	○	○	○
	FM／AMラジオ	●	●	●	●	●
	サンバイザー	ー	●	●	●	●※4
	消火器	ー	●	●	●	●
	走行2速切替スイッチ	○	●	●	●	○
	ライドコントロール	ー	ー	ー	ー	●
電装系	標準バッテリー	○	○	○	○	○
	高容量バッテリー	●	●	●	●	●
	バッテリーディスコネクトケーブル	ー	●	●	●	●
	タコグラフ	ー	●	●	●	●
灯火類	前照灯(ハロゲン)	○	○	○	○	○
	リヤコンビネーションランプ	○	○	○	○	○
	ハロゲン後部作業灯(キャビン用)	●	ー	ー	ー	●※4
	LED後部作業灯(キャビン用)	ー	●	●	●	ー
	LED後部作業灯(キャノピー用)	ー	●	●	●	ー
	ハザードランプ	ー	●	●	●	○
	黄色回転灯(キャビン)	●	●	●	●	●
	LEDストロボライト(黄色キャノピー)	●	●	●	●	●
	散光式警告灯(LED)	●	●	●	●	●
	回転灯準備型	●	●	●	●	●
その他	除雪仕様 ※1	●	●	●	●	ー
	農畜産仕様 ※2	●	●	●	●	ー
	超低騒音仕様	○	○	○	○	ー
	低騒音仕様	ー	ー	○※3	○※3	○
	ロングライフクーラント(50%)	○	○	○	○	○
	サイクロンエアクリーナー	○	○	○	○	○
	ダブルエレメントエアクリーナ	●	○	○	○	○
	ラジエータスクリーン	ー	●	●	●	●
	サクションファン&ラジエータスクリーン	●	ー	ー	ー	ー
	ハイスピードファン	ー	ー	●	●	ー
	スノーワイパーブレード	●	●※4	●※4	●※4	●※4
	リフティングフック	ー	●	●	●	●
	アンダーガード(リヤ)	ー	●	●	●	●

※1:(8SDT5)全天候キャビン・サスペンションシート・ハロゲン後部作業灯(キャビン用)・高容量バッテリー・スノーワイパーブレードを含みます。
(8SDT7)全天候キャビン・サスペンションシート・シートベルト(巻取式)・FM/AMラジオ・サンバイザー・高容量バッテリー・スノーワイパーブレード・バッテリーディスコネクトケーブル・LED後部作業灯(キャビン用)・ハザードランプを含みます。
(8SDT9・10)全天候キャビン・サスペンションシート・FM/AMラジオ・サンバイザー・高容量バッテリー・スノーワイパーブレード・バッテリーディスコネクトケーブル・LED後部作業灯(キャビン用)・ハザードランプを含みます。

※2:(8SDT5)亜鉛メッキホイール・サスペンションシート・高容量バッテリー・サクションファン&ラジエータースクリーン・ダブルエレメントエアクリーナを含みます。
(8SDT7)亜鉛メッキホイール・サスペンションシート・高容量バッテリー・巻取式シートベルト・ラジエータースクリーンを含みます。
(8SDT9・10)亜鉛メッキホイール・サスペンションシート・高容量バッテリー・ラジエータースクリーンを含みます。

※3: エアコン、ラジエータースクリーン、ハイスピードファン装着時は低騒音仕様となります。　※4:全天候キャビンに含まれます。

● 安心・信頼の新車12ヶ月保証 ● 〈無料修理の対象は保証書に示す条件の範囲内となります。〉

TOYOTA L&F 「Logistics & Forklift」、トヨタL&Fはあなたの物流ニーズにお応えします。

ボディカラーは撮影、印刷インキの関係で実際の色とは異なって見えることがあります。
本カタログ記載の数値は、標準仕様車による当社試験条件のもとでの値です。また、本仕様は改良のため予告なく変更することがあります。
豊田自動織機 トヨタL&Fカンパニーは ISO9001, ISO14001の認証を取得しています。

このカタログに関するお問い合わせはお近くの
トヨタL&F取扱い販売店または下記までご連絡ください

お客様相談センター
全国共通・フリーダイヤル 0120-35-0275
オープン時間／月曜～金曜(除く祝祭日)　9:00～12:00 13:00～17:00

所 在 地 ／ 〒444-1393 愛知県高浜市豊田町2丁目1番地1
株式会社 豊田自動織機 トヨタL&Fカンパニー

トヨタL&Fカンパニー
www.toyota-lf.com

02506704 2411 Ⓢ

ジョブファイター

4輪駆動ショベル 0.3～0.9m³ / 8SDT5～15

TOYOTA L&F

8SDT5

8SDT7

8SDT10

8SDT9

8SDT15

TOUGH & POWERFUL WHEEL LOADERS

新たなボディに先進の装備を搭載したジョブファイター。
人と環境への優しさはもちろん、機動性・作業性にも確かな実力を発揮します。
さらに、過酷な作業環境の中でもオペレータの安全・安心の確保に貢献するセーフティ機能も充実。
さまざまなシーンで、優しく力強く、幅広いニーズに応えるために
高水準のパフォーマンスを発揮する、4輪駆動ショベルの実力を実感してください。

型式別排出ガス規制および騒音規制対応表

機　種	規制対応	騒音対応
8SDT5 8SDT7	国土交通省 排出ガス対策型建設機械 第３次基準指定機	国土交通省超低騒音型建設機械指定機※ ※8SDT9 / 8SDT10のエアコン、ラジエータスクリーン、ハイスピードファン選択時および8SDT15は、低騒音型建設機械指定機になります。
8SDT9 8SDT10 8SDT15	特定特殊自動車排出ガス 2014 年基準適合車	

PERFORMANCE 高水準のパフォーマンスで作業をサポートします。

操作性 運転しやすいベストサイズ

■ 小回りが利き狭い場所の作業もスムーズ

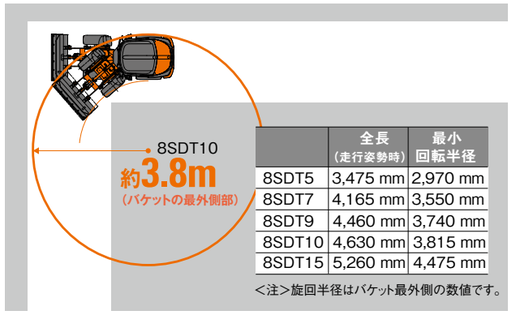

	全長（走行姿勢時）	最小回転半径
8SDT5	3,475 mm	2,970 mm
8SDT7	4,165 mm	3,550 mm
8SDT9	4,460 mm	3,740 mm
8SDT10	4,630 mm	3,815 mm
8SDT15	5,260 mm	4,475 mm

＜注＞旋回半径はバケット最外側の数値です。

小回りが効き、内輪差もほとんどないので、狭い道路での除雪や畜舎内での作業も楽々です。

■ 狭い現場でスピード制限できる Hi-Loセレクトスイッチ (8SDT15)

「狭い現場での作業のため、スピードを抑えたい」、「運転に慣れていないからゆっくり走りたい」などのお客様の声をカタチにしました。
『Lo』設定時は最高速を12km/h以下に抑えることが可能です。インチングペダルを使う速度調整の手間が省けます。

■ 騒音を抑える スロットルリミットスイッチ (8SDT15)

スイッチをONにするとエンジン回転数が10%下がり、国土交通省　低騒音指定制度の超低騒音指定機と同等の騒音レベルとなります。周囲への騒音が気になるときに威力を発揮する機能です。

■ 車速のコントロールも容易なHST

加速･減速はアクセルペダルの操作だけ。
HST（Hydro Static Transmission）の効果で面倒なギヤチェンジがありません。

■ オシレーション機構 (8SDT7/9/10/15)

リアアクスルには、路面の凹凸に追随するオシレーション機構を装備。ワイドタイヤとのマッチングでさまざまな路面状況に対応します。

安全性 オペレータや車両を事故から守る充実装備

■ 自動パーキングブレーキ

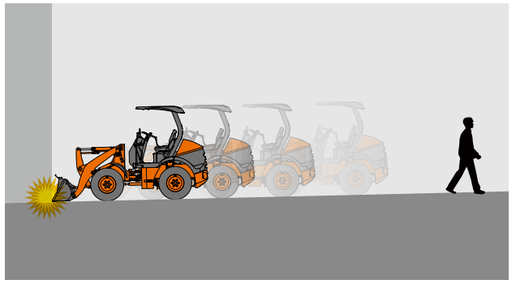

エンジン停止で自動的にパーキングブレーキがかかる機構を標準装備。ブレーキのかけ忘れによる事故の防止に貢献します。またパーキングブレーキ作動時には走行しない、引きずり防止機能も装備しました。

■ シートベルト標準装備

凸凹路面を走行するオフロードでは車体が不意に傾くことがあるので、運転者を万が一の事故から守るためのシートベルトを全機種標準装備。8SDT9/8SDT10には巻取式シートベルトを標準装備しています。

■「守る」ための充実装備

人と身近な場所で動くミニホイールローダだからこそ、人を「守る」、車両を「守る」ことが重要です。

1. 前後進レバーが中立のときにしかエンジンがかからないニュートラルエンジンスタート
2. 不意のフロント動作を制限する作業機ロックレバー
3. エンジンルーム内のいたずらを防止するキーロック付きエンジンカバー
4. 専用キーでしかエンジンがかからないキーシステム
5. 燃料の盗難を防止するキーロック付き燃料キャップ

■ ライドコントロール Option (8SDT15)

走行時の揺れを抑えるオプションです。長距離移動や荷物の運搬等、走行頻度の多い現場におススメのオプションです。

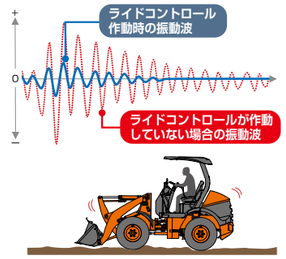

メンテナンス性 仕事を任せられる信頼性

■ メンテしやすいフルオープンボンネット

大型ボンネットの採用で、メンテナンスポイントに簡単アクセス。愛機を大事に、末永く使っていただくために考えられたレイアウトです。

■ 後方集中メンテナンス

ラジエータとオイルクーラがサイドバイサイド配置で清掃が容易です。

オシレーションの給脂は、機械の下部にもぐり込まなくてもできる、リモート給脂としました。(8SDT7/9/10/15)

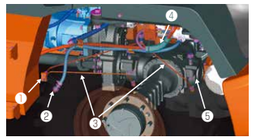

❶給脂部（グリスニップル）
❷エンジンオイルドレーンプラグ
❸リモートチューブ　❹リモートホース
❺オシレーション部

フィルタやオイル類など点検交換が必要なパーツを集中配置。ボンネットは、ガスダンパ方式により大きく開き、エンジンルーム全体が見渡せます。日常点検やメンテナンスなどが容易になりました。

■ 旧型機のアタッチメントが使える

フロントリンケージを採用。お客様が所有する旧型機※のフロントアタッチメントをそのまま使い続けることが可能な、経済的に優しい小型ホイールローダです。

※対象機種は5SDTL6/8/10/12

■ メンテしやすい排出ガス後処理装置 (8SDT9/10/15)

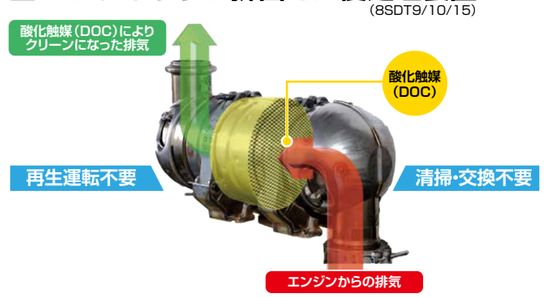

マフラーフィルタ不要で特定特殊自動車排出ガス2014年基準をクリアするエンジンを搭載。そのためマフラーフィルタに伴う清掃･交換がなく、再生運転を気にする必要がありません。このため、排気温度が比較的低く、火災防止に貢献しています。
8SDT5/7は、国土交通省排出ガス第3次基準に適合しています。

OPTIONS 豊富なオプションでお客様の要望に応えます。

運転席

フロントガラス付キャノピー

前からの雨を防ぐフロントガラス付キャノピー。
※8SDT5は設定なし

全天候キャビン

転倒時や落下物からオペレータを保護するためのキャブは、安全性の高いROPS/FOPS対応キャビン。
※8SDT5はROPS/FOPS未対応

ツインヒーター

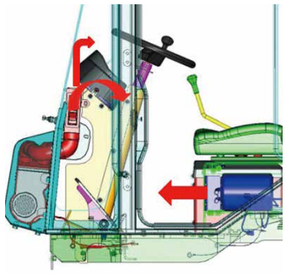

前方コンソールとシート下両方からの暖気により、快適な温度で運転可能。
※8SDT5は設定なし

■標準装備品(キャビンのみ)
- 左右スライドサッシ
- スノーワイパーブレード※8SDT5はオプション設定
- ハロゲン前部作業灯（8SDT5/15）
- LED前部作業灯（8SDT7/9/10）
- ハロゲン後部作業灯（8SDT15）

■オプション装備品
- エアコン
- ヒーター
- ハロゲン後部作業灯（8SDT5）
- LED後部作業灯（8SDT7/9/10）

足回り

スノータイヤ

雪道でのグリップ性能を高めたタイヤ。
チェーンとの併用がお勧め。

亜鉛メッキホイール

耐食性に優れた溶融亜鉛でメッキしたホイール。
（ノンパンクタイヤ用ホイール以外にメッキ可能）

ノンパンクタイヤ

パンクしない総ゴムのタイヤ。
※公道走行不可

LSD（リミテッドスリップデフ）

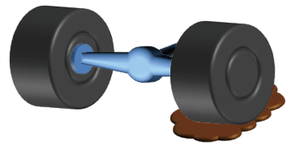

前後輪でしっかりグリップ。
グリップを失いやすい泥濘地や極端な凹凸路、除雪の片押し時にも力強いけん引力を発揮。

操作関連

サスペンションシート

長時間の運転でも疲れにくいサスペンションシート。巻取式シートベルトの装着も可能。

巻取式シートベルト

オペレータを守る巻取式シートベルト。

ハザードランプ

緊急停止した際に使用するランプ。

走行2速切替スイッチ

最高速度を8km/hに制限。狭い現場や屋内での作業に便利。

盗難防止装置(電子キー)

キーに内蔵したICチップを認識してエンジンを始動する盗難予防キー。

電装品関係

FM/AMラジオ　タコグラフ

〈FM/AMラジオ〉
2スピーカー式のFM/AMラジオにUSBポート Bluetooth®を標準装備。
〈タコグラフ〉
車両の稼働状況が記録される装置。

高容量バッテリー

容量が大きく寒冷時の始動性、電装品の拡張性に優れたバッテリー。

バッテリーディスコネクトケーブル

工具を使わずにマイナス端子を外すことができるワンタッチ式のバッテリーケーブル。

灯火類

黄色回転灯(キャビン用)

周囲に注意喚起を促す丸型回転灯。

フロント

マニアフォーク

スクエアベールを運搬するためのフォーク。

除雪プラウ（アングリング・マルチプラウ）

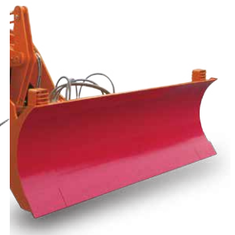

効率よく除雪を行うためのプラウ。
アングリングプラウ/マルチプラウを設定。

ロールグラブ

ロールベールを運搬するためのグラブ。

クイックカプラ

アタッチメントの交換を容易にする装置。
各種カプラ式･油圧カプラ式選択時に取付。

畜産バケット

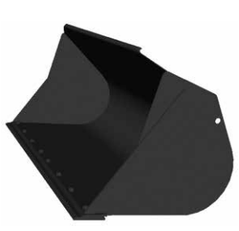

幅が広く、奥行きのある大容量バケット。
畜舎内の清掃、堆肥の切り返しに最適。

亜鉛メッキ平型/畜産バケット

耐食性に優れた溶融亜鉛でメッキしたバケット。
（平型バケット/畜産バケットのみ）

ステンレス内張りバケット

耐食性に優れたステンレス鋼を内側に張り付けたバケット。
粘着性の高い扱い物の荷離れ効果も期待。

メンテナンス

ラジエータスクリーン

大きなゴミによる目詰まりを防止するためのスクリーン。
スクリーンは容易に脱着でき、キャッチしたゴミを簡単に取り除くことが可能。

ワイドフィンラジエータ

標準ラジエータに比べて粉じんが溜まりにくい形状なので、粉じんが多い現場におススメの装備。

APPLICATION 作業現場に応じたさまざまな仕様を用意できます。

除雪作業 駐車場や狭い路地などの除雪に大活躍。
オプションで大容量のバケットも設定しています。

飼料運搬作業 飼料の運搬、堆肥造りに活躍します。

畜産作業 畜舎･ハウス内での小回り性に優れ、
防錆対策を施しています。

一般土木向け作業 軽快な操作性と大作業量で、
効率の良い積込み作業を実現します。

産廃作業 小回り性能を活かし、
屋内などの狭い現場内での作業に活躍します。

パレットフォーク パレットの積下ろしが容易にでき、フォークリフトでは
入れない軟弱地でも安心して作業できます。

ロールグラブ 曲線アーム形状により、ラッピングロールなどを
傷つけることなくスピーディに運搬できます。

SPECIFICATIONS

仕様

項目		単位	8SDT5	8SDT7	8SDT9	8SDT10	8SDT15
バケット容量(BOC※1付き)		㎥	0.3	0.4	0.5	0.6	0.9
運転質量	キャノピー仕様	kg	1,945	2,795	3,340	3,670	5,020
	キャビン仕様	kg	2,105	3,045	3,590	3,920	5,230
機体質量※2	キャノピー仕様	kg	1,510	2,125	2,665	2,935	3,955
	キャビン仕様	kg	1,670	2,375	2,915	3,185	4,165
エンジン	名称		クボタ D1105-K3A	クボタ D1703-DI-K3A	クボタ D1803-CR-TI-YDM		ドイツ TD2.9L4
	最大出力(グロス ISO14396)	kW/min⁻¹(ps/rpm)	16.7 / 2,500 (22.7 / 2,500)	18.5 / 2,200 (25.2 / 2,200)	30.1 / 2,200 (41 / 2,200)		49 / 2,200 (67 / 2,200)
	最大出力(ネット:JIS D0006-1)	kW/min⁻¹(ps/rpm)	15.8 / 2,500 (21.5 / 2,500)	17.9 / 2,200 (24.3 / 2,200)	29.3 / 2,200 (40 / 2,200)		47 / 2,200 (64 / 2,200)
	最大トルク(ネット:JIS D0006-1)	N·m/min⁻¹(kgf·m/rpm)	70.6 / 1,600 (7.2 / 1,600)	97.4 / 1,500 (9.9 / 1,500)	147.4 / 1,500 (15 / 1,500)		228 /1 ,800 (23 / 1,800)
	気筒数・総行程容積(総排気量)	L	3-1.123	3-1.647	3-1.826		4-2.925
定格積載質量(常用荷重)		kg	500	700	860	980	1,440
最大掘起力		kN(kgf)	20.6 (2,100)	29.3 (2,990)	35.8 (3,650)	33.4 (3,400)	46.5
バケット上昇時間		s	4.6	5.0			
バケット下降時間		s	3.2	3.0			3.5
バケット前傾時間		s	1.0				
最高走行速度　前進／後進		km/h	15 / 15				33 / 33
変速段数　前進／後進			2 / 2	1/1			2 / 2
最大けん引力		kN (kgf)	17.2 (1,750)	27.0 (2,750)	33.4 (3,400)		42 (4,283)
最大登坂能力		%(度)	58 (30)				58 (30)
走行駆動方式			フルオートモード HST(4輪駆動)				Hi/Lo切替式HST(4輪駆動)
常用ブレーキ形式			湿式 ディスク形				
パーキング(駐車)ブレーキ形式			湿式 ディスク形				
燃料タンク容量(軽油)		L	33	45			82
タイヤサイズ			10-16.5-4PR (L2)	12.5 / 70-16 6PR (L2)	15.5 / 60-18 8PR (L2)		17.5 / 65-20 10PR

〈注〉単位は、国際単位系(SI)による表示です。(　)内は、従来の単位表示を参考値として併記しました。※1:BOCはボルトオンカッティングエッジの略称です。※2:仕様によっては、機体質量が3t以上となり、「車両系建設機械(整地・運搬・積込み用および　掘削用)運転技能講習修了証」の取得が必要となります。装着するタイヤ／仕様別の運転資格に関しては、下記表をご参照ください。
詳細については、最寄りの販売店へお問い合わせください。

寸法

項目		記号	単位	8SDT5						8SDT7						8SDT9						8SDT10						8SDT15					
フロント ATT	リフトアーム			標　準																													
	バケット種類			平型(BOC付き)				畜産(BOC付き)		平型(BOC付き)				畜産(BOC付き)		平型(BOC付き)				畜産(BOC付き)		平型(BOC付き)				畜産(BOC付き)		平型(BOC付き)				畜産(BOC付き)	
	取付方式			ピン		カプラ		ピン	カプラ	ピン		カプラ		ピン	カプラ	ピン		カプラ		ピン	カプラ	ピン		カプラ		ピン	カプラ	ピン		カプラ		ピン	カプラ
	バケット容量		㎥	0.3	0.4	0.3	0.4	0.5	0.5	0.4	0.5	0.4	0.5	0.65	0.65	0.5	0.6	0.5	0.6	0.8	0.8	0.6	0.7	0.6	0.7	0.9	0.9	0.9	1.0	0.9	1.0	1.2	1.2
	積載物比重		t/㎥	1.6	1.2	1.4	1.2	1.0	0.9	1.6	1.4	1.6	1.3	1.0	0.9	1.6	1.4	1.5	1.3	1.0	0.9	1.6	1.4	1.5	1.2	1.0	0.9						
全長(バケット地上時)		A	mm	3,440	3,555	3,555	3,675	3,695	3,815	4,140	4,270	4,275	4,405	4,410	4,545	4,435	4,515	4,570	4,650	4,635	4,770	4,655	4,775	4,790	4,910	4,865	5,000	5,235	5,360	5,395	5,515	5,590	5,750
全長(走行時)		A'	mm	3,475	3,550	3,550	3,630	3,640	3,715	4,165	4,250	4,250	4,325	4,335	4,415	4,460	4,505	4,540	4,585	4,575	4,655	4,630	4,700	4,710	4,780	4,795	4,875	5,260	5,335	5,400	5,480	5,465	5,625
全高(キャノピー付き、バケット地上時)		B	mm	2,350						2,415						2,495												2,790					
全高(キャビン付き、バケット地上時)			mm	2,395						2,480						2,560												2,850					
車体幅		C	mm	1,335						1,505						1,660												1,920					
ホイールベース		D	mm	1,500						1,780						1,850												2,200					
オーバハング		E	mm	715						855						925						940						1,165					
最低地上高		F	mm	215						255						295												340					
トレッド		G	mm	1,065						1,180						1,260												1,470					
バケット全幅		H	mm	1,350	1,405	1,350	1,405	1,570	1,570	1,570	1,570	1,570	1,570	1,690	1,690	1,690	1,690	1,690	1,690	1,890	1,890	1,690	1,690	1,690	1,690	1,890	1,890	1,990					
最小回転半径(最外輪中心)		I	mm	2,545						3,010						3,125												3,795					
最小回転半径(バケット最外側部)		I'	mm	2,970	3,025	3,000	3,060	3,140	3,175	3,550	3,610	3,635	3,650	3,700	3,740	3,740	3,765	3,780	3,800	3,885	3,920	3,815	3,850	3,855	3,890	3,960	4,000	4,475	4,505	4,540	4,570	4,615	4,705
作業時全高		J	mm	3,005	3,085	3,085	3,170	3,030	3,115	3,420	3,435	3,510	3,525	3,515	3,610	3,815	3,865	3,885	3,955	3,895	3,990	3,995	4,010	4,065	4,100	4,040	4,130	4,065	4,065	4,165	4,165	4,110	4,280
バケットヒンジピン高さ		K	mm	2,335						2,685						3,030						3,140						3,165					
ダンピングクリアランス		L	mm	1,850	1,765	1,765	1,680	1,665	1,580	2,155	2,065	2,060	1,965	1,965	1,865	2,445	2,390	2,350	2,295	2,305	2,210	2,500	2,415	2,405	2,320	2,350	2,255	2,500	2,415	2,390	2,305	2,265	2,145
ダンピングリーチ		M	mm	570	650	650	740	755	840	775	865	870	960	965	1,060	800	855	895	955	940	1,035	870	955	965	1,050	1,015	1,100	880	960	990	1,075	1,115	1,225
車体屈折角(左右)		N	度	42						41																		40					
バケット後傾角		O	度	51						53						54												53		49		53	49
運転資格				特別教育※3																								技能講習					
運転免許証の種類※4				小型特殊																―(公道走行不可)		小型特殊		大型特殊		―(公道走行不可)		大型特殊					
自動車の種類※5				小型特殊																―(公道走行不可)		小型特殊		大型特殊		―(公道走行不可)		大型特殊					

二面図

8SDT5

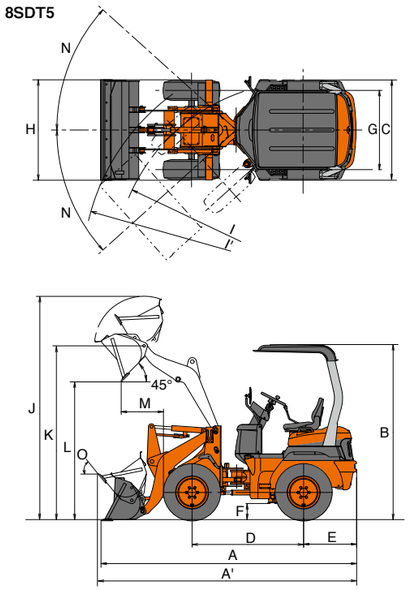

8SDT7/9/10/15

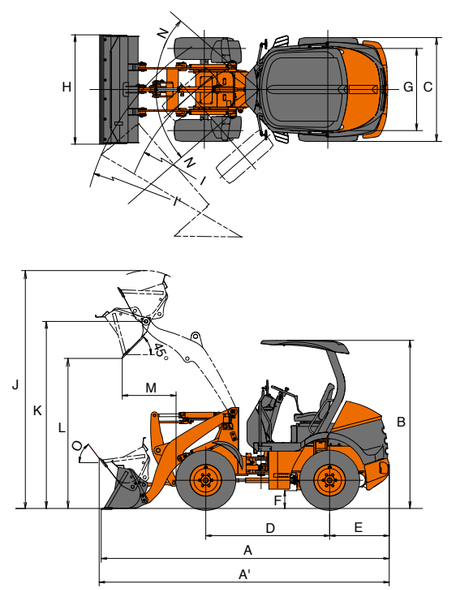

〈注〉寸法は全てボルトオンカッティングエッジ装着時のデータです。

※3「車両系建設機械運転業務に係る特別教育」の受講修了証の取得が必要です。但し、仕様によっては、機体質量が3t以上となり、「車両系建設機械(整地・運搬・積込み用および掘削用)運転技能講習修了証」の取得が必要となります。
※4公道を走行する際に必要となる運転免許の種類です。小型特殊:小型特殊自動車免許または原動機付き自転車免許以外の運転免許が必要です。　大型特殊:大型特殊自動車免許が必要です。
※5道路運送車両法による自動車の種別です。
小型特殊:小型特殊自動車(高さ2.8m以下、幅1.7m以下、長さ4.7m以下、最高速度15km/h以下)。
大型特殊:大型特殊自動車(高さ2.8m以上、幅1.7m以上、長さ4.7m以上、最高速度15km/h以上、農耕用特例を受けたものを除く)。なお、装着するアタッチメントによっては、大型特殊自動車への種別変更や個別に基準緩和申請を行う必要があります。詳細については、最寄りの販売店へお問い合わせください。